Gestängeleuchte TANEO TND 1400/950/AD

113735000-00809727

Waldmann
ENGINEERS OF LIGHT

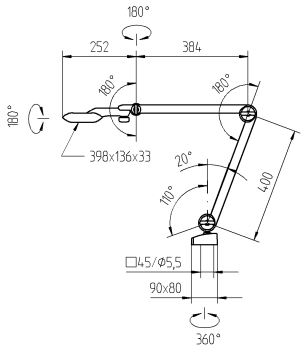

CEE 7/VII

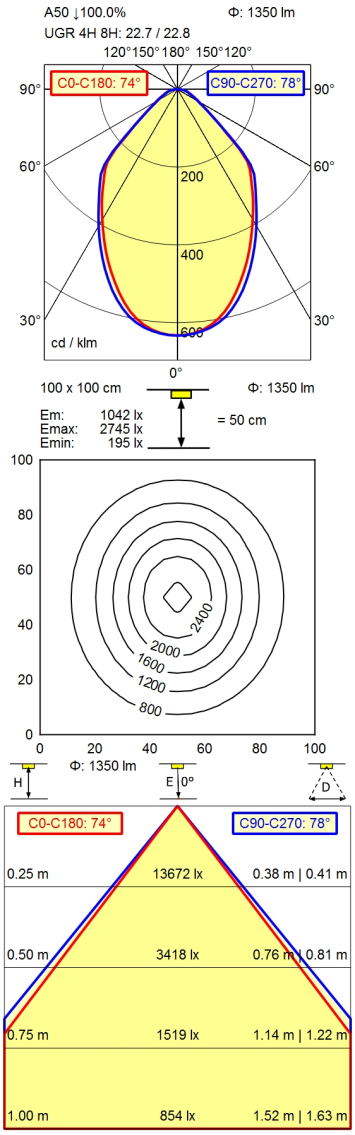

Bestückung	LED
Betriebsgerät	Elektronischer Transformator
Anschlusswerte	100 - 240 V; AC; 50 Hz; 60 Hz
Sekundäre Spannung	24 V
Leistungsaufnahme	ca. 23 W
Sek. Leistungsaufnahme	ca. 19 W
Lichtstrom	ca. 1.350 lm
Leuchtenlichtausbeute [1]	ca. 71 lm/W
Lichtart/-farbe	Neutralweiß
Farbtemperatur	ca. 4.900 K
Farbwiedergabe	Ra ≥ 90; R9 ≥ 50
Lichtverteilung/Direktanteil	Direkt; ca. 100 %
Ausstrahlungswinkel	75 °
Farbtoleranz	< 4 SDCM
Entblendung	optische Folie; Prismenblende
Max. Leuchtdichte (L65)	≤ 12.000 cd/m²
UGR-Klasse (4H 8H) nach EN 12464-1	≤ 25
Schutzart/Schutzklasse	IP 20; I mit Steckernetzteil, III ohne Steckernetzteil
Technik	Touch DIM
Schalter	Multifunktionstaster
Gehäuse	Schwarz
Leuchtmittelabdeckung	Strukturiert; Kunststoff
Gestänge	Schwarz
Gelenkentlastung	Feder
Netzanschlussleitung	ca. 3,4 m; Netzstecker; CEE 7/VII
Befestigung	Zapfen16; Tischklemme (Zubehör); Sockel
EAN	4013330131517
Gewicht ohne/inkl. Verpackung	ca. 1,9 kg; 3,7 kg
Abmessungen Verpackung LxBxH	ca. 865 mm; 420 mm; 102 mm
Besonderheiten	ESD-Ausführung

[1] Bei Leuchten mit separatem Betriebsgerät bezieht sich die Lichtausbeute auf den Leuchtenkopf ohne Betriebsgerät.

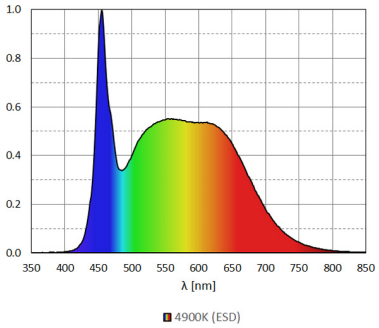
1.0
0.8
0.6
0.4
0.2
0.0
350 400 450 500 550 600 650 700 750 800 850
λ [nm]
4900K (ESD)

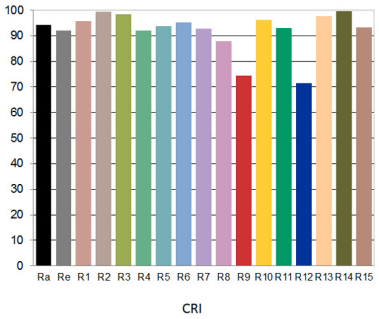
100
90
80
70
60
50
40
30
20
10
0
Ra Re R1 R2 R3 R4 R5 R6 R7 R8 R9 R10 R11 R12 R13 R14 R15
CRI